CONFIGURAÇÃO DE PENAS P/ PLOTAGEM

COR		ESP.
1	07	0,1
2	07	0,2
3	07	0,3
4	07	0,4
5	07	0,5
6	07	0,6
7	07	0,25
8	07	0,09
9	07	0,15
140	140	0,15
162	162	0,15

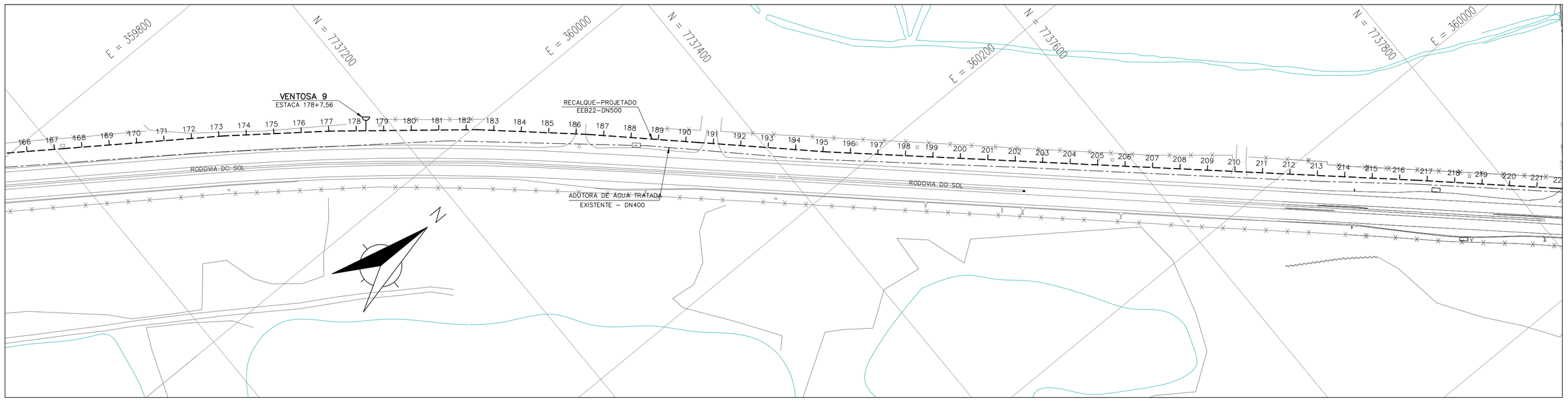

PLANTA RECALQUE DA EEB 22

ESC.: 1/2000

ARTICULAÇÃO DAS FOLHAS

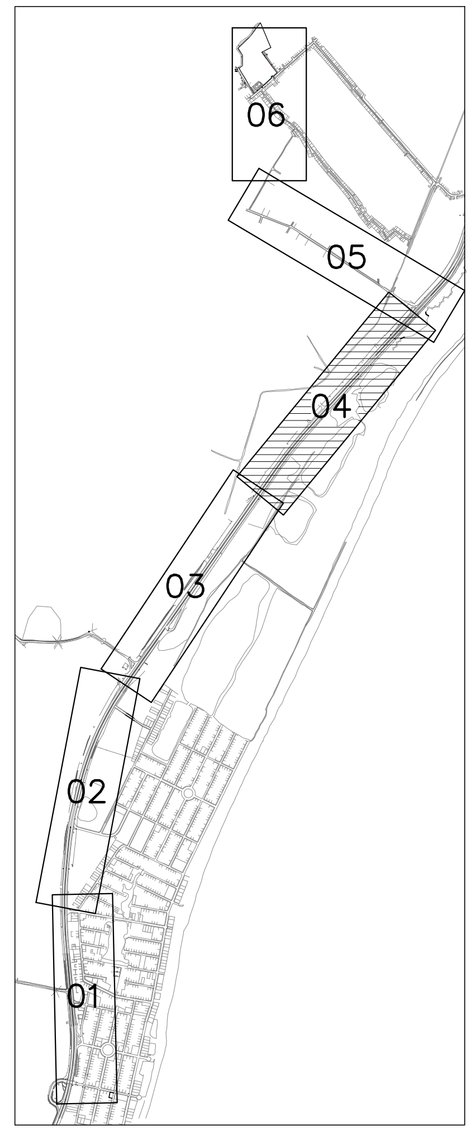

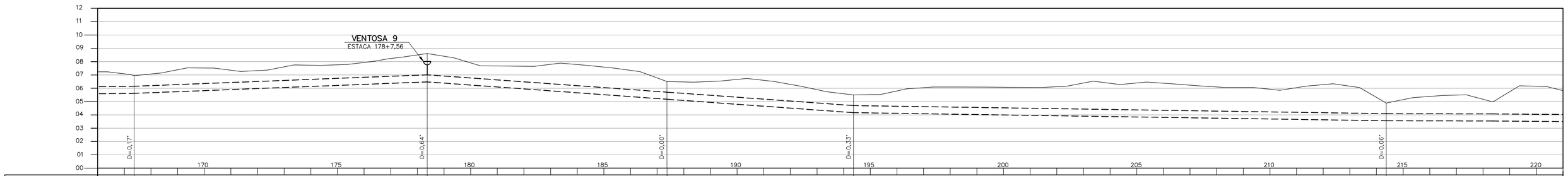

ESTACAS (m)	167+7,56	178+7,56	187+7,56	194+7,56	214+7,56	
DISTÂNCIA (m)	220,00	180,00	140,00	400,00	173,85	
DISTÂNCIA ACUMULADA (m)	3347,56	3567,56	3747,56	3887,56	4287,56	
(m) TERRENO	6,85	8,61	6,51	5,50	4,89	
(m) G.I. (TUBO)	5,62	6,48	5,17	4,17	3,56	
DECLIVIDADE (%)	0,390	0,728	0,714	0,152	0,052	
DIÂM./MATERIAL(TUBO)	TUBO TK-7 JE DN500					

PERFIL RECALQUE DA EEB 22

ESC.: H=1/2000 ; V=1/200

CONTINUA NO DESENHO Nº A-050-002-96-5-XX-0034.

LEGENDA:

- ADUTORA DE ÁGUA TRATADA EXISTENTE
- LINHA DE RECALQUE
- TERRENO
- PV E REDE COLETORA PROJETADA
- DRENAGEM
- LIMITE DA SUB-BACIA
- VENTOSA
- DESCARGA

NOTAS:

1 – PARA DETALHE DAS VENTOSAS E DESCARGAS, VER DES. Nº A-050-002-96-5-XX-0026.

ESTE DESENHO É PROPRIEDADE DA COMPANHIA ESPÍRITO SANTENSE DE SANEAMENTO – CESAN E NÃO PODE SER COPIADO SEM SUA AUTORIZAÇÃO.

NÚMEROS	TÍTULOS	Nº	LOCAL	DISCRIMINAÇÃO	DES.	DIV.	GER.	DATA
PRINCIPAIS DESENHOS DE REFERÊNCIA		REVISÃO						

CANCELA E SUBSTITUI O DESENHO NÚMERO:

CANCELADO E SUBSTITUÍDO PELO DESENHO NÚMERO:

CENTRO DE DOCUMENTAÇÃO
RECEBIDO: __/__/__
Nº DOC.: _____ ASS.: _____
APROVAÇÃO CESAN:
ASS.: _____ MATR.: _____
UNID.: _____ DATA: __/__/__
ESTA APROVAÇÃO NÃO ISENTA A CONTRATADA DE SUAS RESPONSABILIDADES LEGAIS.

EMITENTE: Etep – Consultoria, Gerenciamento e Serviços

PROJETADO:	COORDENADOR:
ARTUR AUGUSTO OLIVEIRA NEVES	ARTUR AUGUSTO OLIVEIRA NEVES
CREA: 045302/D REGIÃO: RJ	CREA: 045302/D REGIÃO: RJ
DESENHO: Fernanda P. Zambom	Nº DES. PROJETISTA: 0876.DS.013.H.0306/00
DATA: 30 /03 /2012	

RESPONSÁVEL TÉCNICO: ENGº ARTUR AUGUSTO OLIVEIRA NEVES
CREA: 045302/D REGIÃO: RJ ART Nº 0820110020948 DATA: 22/02/2011

EMISSÃO CESAN	DATAS
PROJETADO:	
CREA:	
DESENHADO:	
VERIFICADO: ENGº NESTOR DORZA JUNIOR	
DIVISÃO: ENGº NESTOR DORZA JUNIOR	
GERÊNCIA: ENGº DOUGLAS OLIVEIRA COUZI	

CESAN

MUNICÍPIO: VILA VELHA | DISTRITO: – | BAIRRO: INTERLAGOS

NOME DO EMPREENDIMENTO: IMPLANTAÇÃO DO SISTEMA DE ESGOTAMENTO SANITÁRIO BARRA DO JUCU, MORADA DO SOL E PONTA DA FRUTA

TÍTULO: RECALQUE DA EEB 22 – BACIA MORADA DO SOL/INTERLAGOS
PROJETO HIDRÁULICO
PLANTA E PERFIL – 04/06

ESCALA:	FOLHA:	Nº CESAN	REV:
INDICADA	04/09	A-050-002-96-5-XX-0033	00